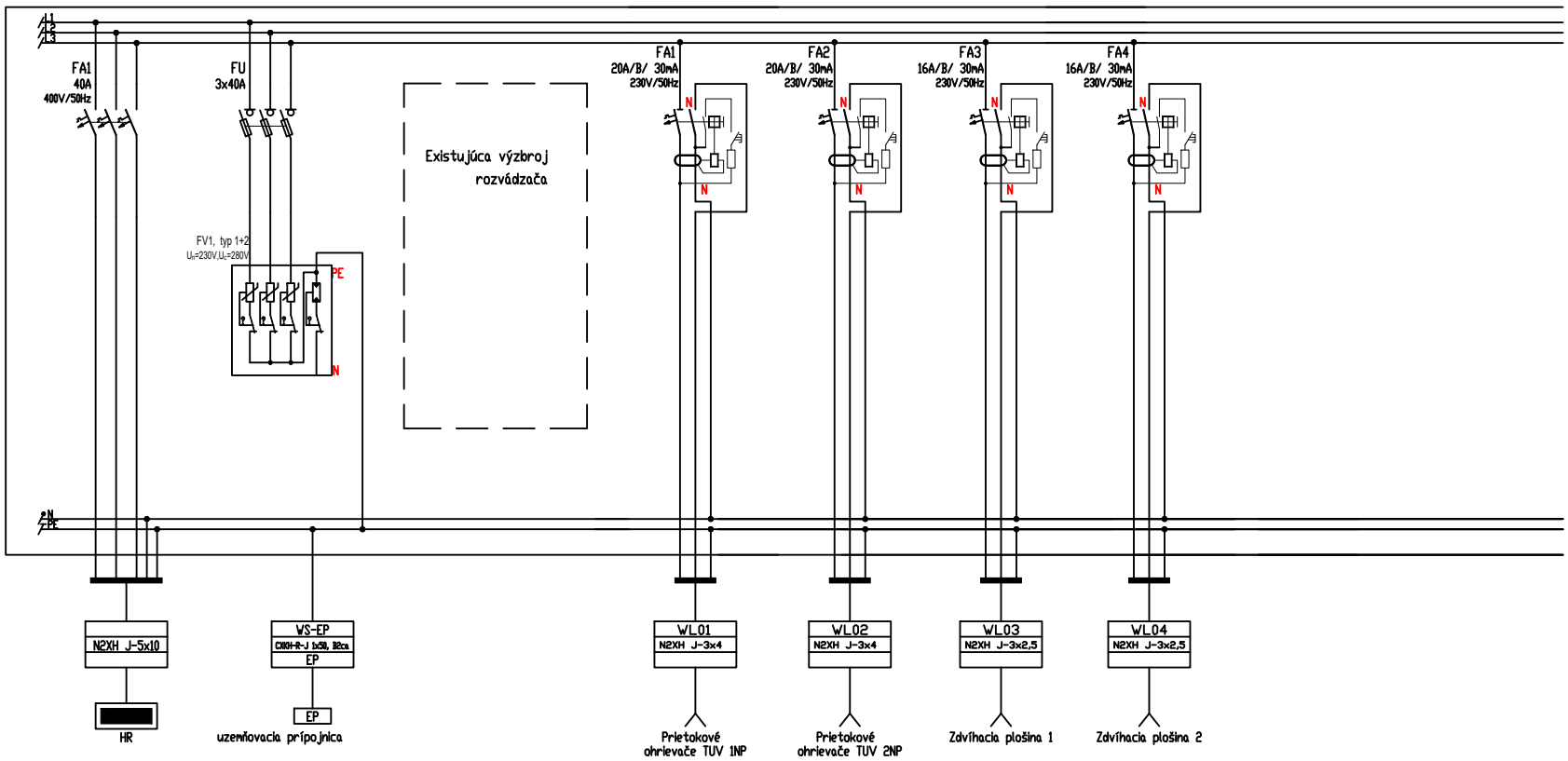

Rozvádzac RM

LIST: 2 /--PL